UIMP/UIMPA 数据手册

我司的产品的一个最主要的特点就是产品的参数可以设置。大多数情况下，可以通过电脑连接产品的串口，用上位机软件进行设置。

在不方便连接电脑时，需要 1 个无电脑的方案。通用显示模块 UIM 可以完成该功能。但是，通用显示模块为单色 LCD 屏幕，且显示内容固定。为了更灵活更美观，我们开发了彩屏显示模块 UIMP 和 UIMPA。该显示模块显示内容可以由用户自定义，具有极大的灵活性。

UIMPA 采用全国产化方案。

外观

显示模块带 1 个 ABS 安装板。4 个安装孔为 M3 的沉孔。

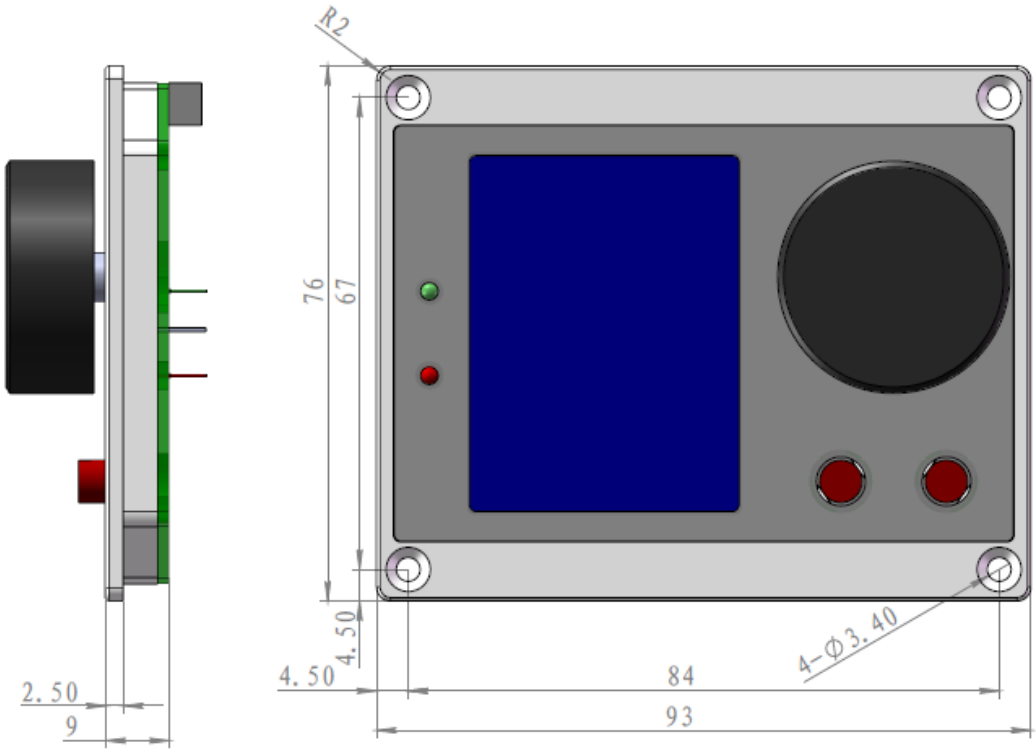

机箱面板上打孔方式建议如下，打孔直径 2.5mm，这样可以用 M3 的沉头自攻螺钉把显示模块直接安装在面板上：

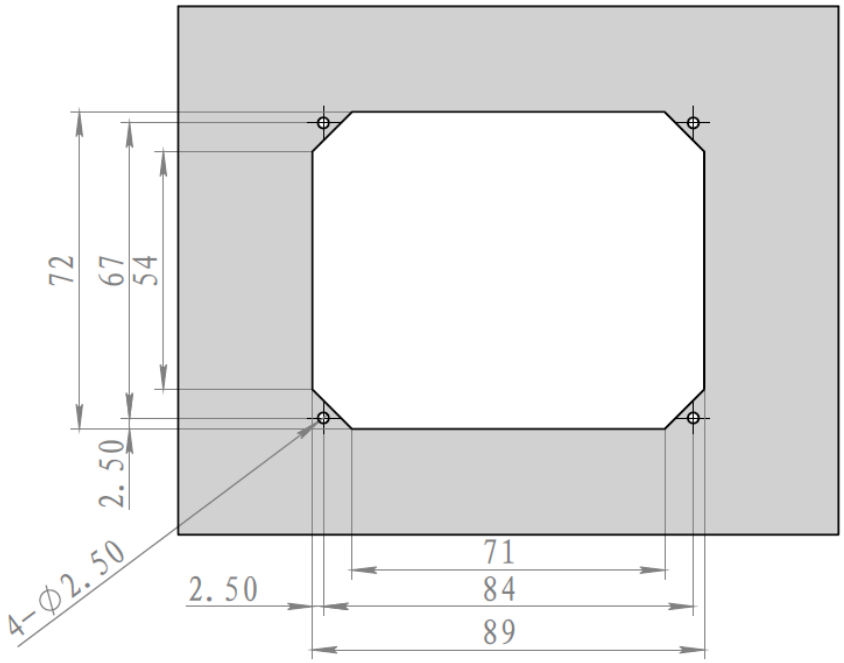

基本参数

	UIMP	UIMPA
屏幕类型	TFT-LCD(IPS)	TFT-LCD(IPS)
屏幕尺寸	2.4 寸	2.4 寸
屏幕分辨率	240*320	240*320
屏幕 VA 可视区域	38.32mm*50.56mm	37.42mm*49.66mm
屏幕表面亮度	~400Cd/m2	~300Cd/m2
工作温度	-20~55° C	-20~55° C

UI RS232 串口

显示模块通过 UIRS232 串口和我司的其它产品相连。采用 5 针 PH2.0 接口，RXD 和 TXD 已经交换了顺序，所以可以和下位机直连。包装里提供 1 根 5 针直连排线，直接连接显示模块和其它模块的 UI RS232 插座即可。

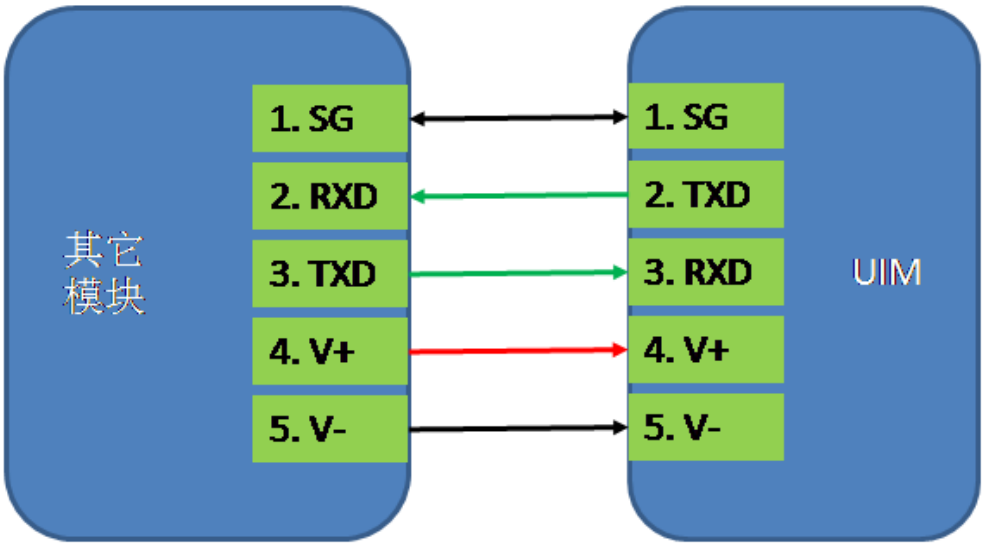

	值	单位
RXD 输入电压	±15	V
TXD 输出电压	±5.4	V
通讯速率	57600	
V+允许输入电压	4.5～13.2	V

正常工作时，其它模块使用 UIRS232 中的 V+和 GND 给显示模块供电，供电典型功耗如下：

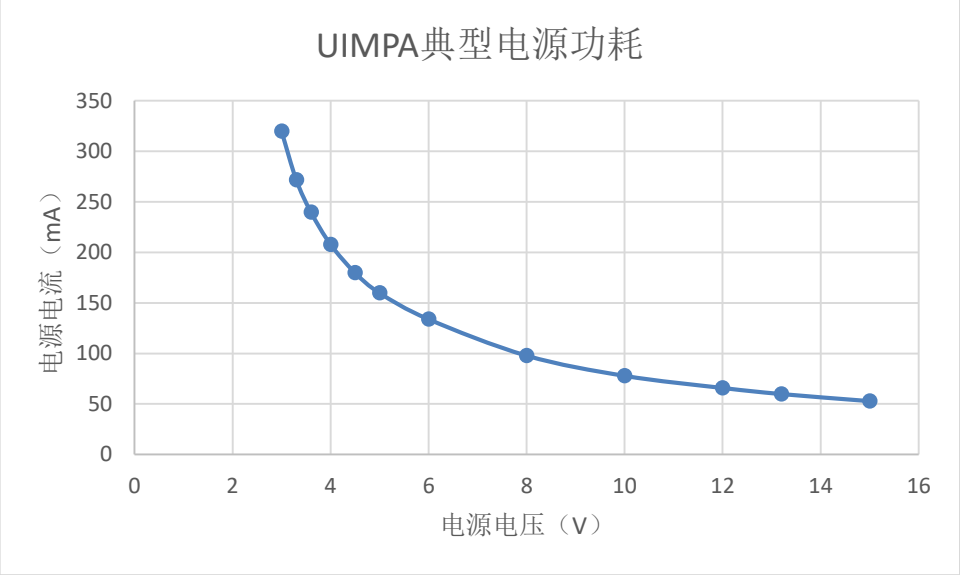

RS232	值
数据位	8
停止位	1
奇偶校验	NONE
串口波特率	57600

Type-C 串口

显示模块有 1 个 Type-C USB 接口，内部自带 USB 转串口功能。

供电电压：5V。

USB 协议：USB2.0。

转换成 RS232 串口后的参数如下：

RS232	UIMP	UIMPA
数据位	8	8
停止位	1	1
奇偶校验	NONE	NONE
串口波特率	921600	57600~921600